Carl | Mått
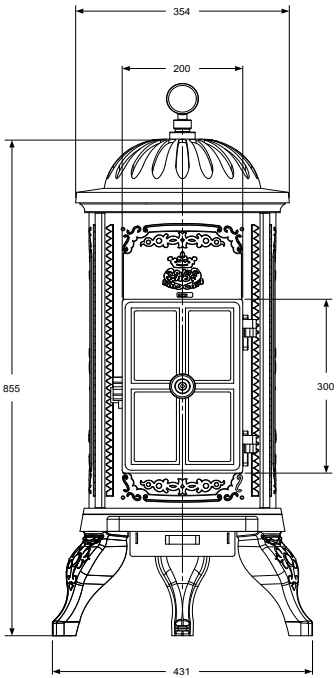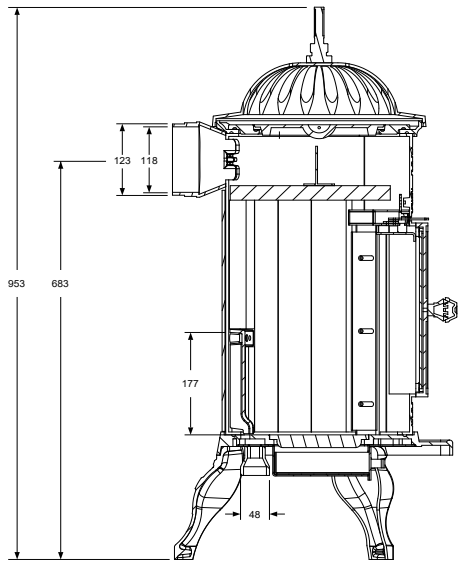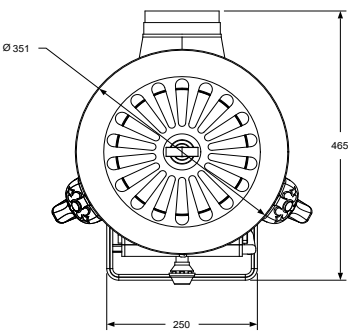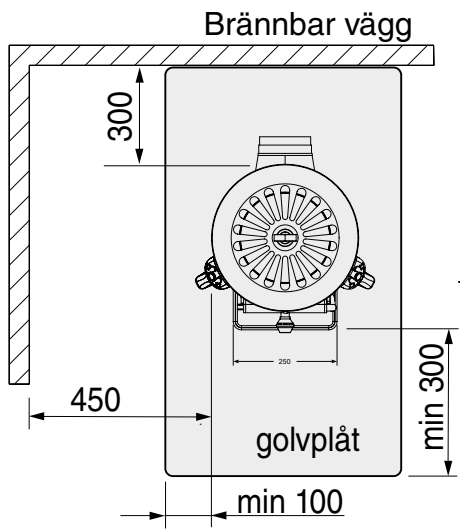
westbo of sweden